CONSTANCIA

La Gerencia Administrativa de la Secretaría de Estado en los Despachos de Transparencia y Lucha Contra la Corrupción (STLCC), hace constar que, a la fecha cuenta con tres (3) motocicleta y un vehículo, se anexa reporte de inventario general de SIAFI.

En relación a dos (2) vehículos tipo camioneta, asignados por la Oficina Administradora de Bienes Incautados (OABI) bajo la modalidad de Contrato de Comodato, fueron devueltos, se anexa oficio y acta de entrega.

Se extiende la presente constancia en la Ciudad de Tegucigalpa M.D.C, a los cinco (05) días del mes de abril del año 2024.

SECRETARÍA DE TRANSPARENCIA Y LUCHA CONTRA LA CORRUPCIÓN
GOBIERNO DE LA REPÚBLICA DE HONDURAS
GERENCIA ADMINISTRATIVA

Lucy Michelle Santos
Gerente Administrativo Interino

CC: Archivo

INVENTARIO GENERAL POR INSTITUCION GERENCIA ADMINISTRATIVA Y UNIDAD EJECUTORA

ESTADO DEL DOCUMENTO : APROBADO

República de Honduras

FECHA : DESDE : 01/01/2010 HASTA : 31/03/2024

02/04/2024 10:46:58
Gestión: 2024
R_BNU_INV_INSTGAUE_CON

INSTITUCION : 0409 Secretaría de Transparencia y Lucha contra la Corrupción

GERENCIA ADMINISTRATIVA : 001 GERENCIA CENTRAL

UNIDAD EJECUTORA : 002 GERENCIA ADMINISTRATIVA

UBICACIÓN DEL BIEN

Estructura Orgánica : 005 GERENCIA ADMINISTRATIVA

División : 00 GERENCIA ADMINISTRATIVA

Departamento : 00

Sección : 00

Unidad : 00

Núm. Doc.	Número Ficha	Tipo Documento	Fecha Doc.	Número de Inventario	Item		Marca	Serie	Color	Número Documento	Costo Adquisición	Estado del Bien
000105	0000253	MEMORA	12/02/2024	25101905-0000097716-12102023-000001	0000097716	TODOTERRENO (PICK UP): MODELO FRONTIER NP300, COMBUSTIBLE DIESEL	NISSAN	3N6CD33B6ZK459228	GRIS	001-004-01-00026046	797,500.00	Bueno
Total bienes por Unidad Ejecutora :				**1**						**Totales en Lempiras :**	**797,500.00**	
Total bienes por Gerencia Administrativa :				**1**						**Totales en Lempiras :**	**797,500.00**	
Total bienes por Institución :				**1**						**Totales en Lempiras :**	**797,500.00**	
Total General :				**1**						**Total General en Lempiras :**	**797,500.00**	

República de Honduras

INVENTARIO GENERAL POR INSTITUCION GERENCIA ADMINISTRATIVA Y UNIDAD EJECUTORA

ESTADO DEL DOCUMENTO : APROBADO

FECHA : DESDE : 01/01/2010 HASTA : 31/03/2024

02/04/2024 10:43:03
Gestión: 2024
R_BNU_INV_INSTGAUE_CON

INSTITUCION : 0409 Secretaría de Transparencia y Lucha contra la Corrupción

GERENCIA ADMINISTRATIVA : 001 GERENCIA CENTRAL

UNIDAD EJECUTORA : 002 GERENCIA ADMINISTRATIVA

UBICACIÓN DEL BIEN

Estructura Orgánica : 005 GERENCIA ADMINISTRATIVA

División : 03 SUBGERENCIA DE RECURSOS MATERIALES Y SERVICIOS GENERALES

Departamento : 00

Sección : 00

Unidad : 00

Núm. Doc.	Número Ficha	Tipo Documento	Fecha Doc.	Número de Inventario	Item		Marca	Serie	Color	Número Documento	Costo Adquisición	Estado del Bien
000001	0000112	MEMORA	10/01/2024	25101801-0000105746-09122022-000002	0000105746	MOTOCICLETA: MODELO CG110, COMBUSTIBLE GASOLINA	HONDA	LALJA4094P3110763	ROJO/NEGRO	000-006-01-00000476	29,990.00	Bueno
000129	0000113	FACT	08/12/2022	25101801-0000105746-09122022-000003	0000105746	MOTOCICLETA: MODELO CG110, COMBUSTIBLE GASOLINA	HONDA	LALJA4092P3110776	ROJO/NEGRO	000-006-01-00000475	29,990.00	Bueno

UBICACIÓN DEL BIEN

Estructura Orgánica : 009 ONADICI

División : 00 DIRECCION ONADICI

Departamento : 00

Sección : 00

Unidad : 00

Núm. Doc.	Número Ficha	Tipo Documento	Fecha Doc.	Número de Inventario	Item		Marca	Serie	Color	Número Documento	Costo Adquisición	Estado del Bien
000131	0000111	MEMORA	10/01/2024	25101801-0000105746-09122022-000001	0000105746	MOTOCICLETA: MODELO CG110, COMBUSTIBLE GASOLINA	HONDA	LALJA4097P3110675	AZUL/NEGRO	000-006-01-00000477	29,990.00	Bueno

Total bienes por Unidad Ejecutora :	**3**	**Totales en Lempiras :**	**89,970.00**
Total bienes por Gerencia Administrativa :	**3**	**Totales en Lempiras :**	**89,970.00**
Total bienes por Institución :	**3**	**Totales en Lempiras :**	**89,970.00**
Total General :	**3**	**Total General en Lempiras :**	**89,970.00**

Transparencia y Lucha Contra la Corrupción

COPIA

HONDURAS

Tegucigalpa M.D.C., 14 de Marzo del 2024
Oficio No. STLCC-DM-0331-2024

Abogado
Marco Antonio Zelaya Reyes
Director Ejecutivo
Oficina Administradora de Bienes Incautados (OABI)

OABI
FECHA: 15/3/24 HORA: 10:11
RECIBE: Ligia Sierra
ENTREGA: Mario Meza
Nº ASIGNADO: 216 - 2024

Distinguido Abogado Zelaya:

De la manera atenta me dirijo a usted, en seguimiento al OFICIO No. STLCC-DM-0487-2023 de fecha 8 de noviembre del año 2023, referente al Contrato de Comodato de Bienes Muebles/Inmuebles, suscrito entre la Secretaría de Transparencia y Lucha Contra la Corrupción (STLCC) y la Oficina Administradora de Bienes Incautados (OABI), recibido en las instalaciones de la OABI en la misma fecha, asignándose el número de caso: 1442-2023.

En el Contrato de Comodato antes mencionado y firmado en fecha 8 de noviembre del año 2022 con vigencia de un (1) año se ceden a esta Secretaría de Estado los siguientes bienes:

1. Un Bien Inmueble con matrícula 1914888, lote denominado como fracción "A" Lote 70 del bloque 9, (individualización) ubicado en la Residencial Las Uvas, Tegucigalpa.
2. Un Bien Inmueble con matricula 1914884 lote denominado como fracción "B" Lote 70 del bloque 9, (individualización) ubicado en Residencial Las Uvas, Tegucigalpa.
3. Un Bien Mueble, vehículo tipo camioneta, marca Lexus, año 2014, modelo LX570, placa PDV4535/HDX1051, color blanco perla, Chasis JTJHY00W8E4137488, MOTOR 3UR3183217.
4. Un Bien Mueble, vehículo tipo camioneta, marca Toyota, Modelo L.C. Prado, Color Blanco Perlado, tipo Camioneta de Lujo, Motor 1KD-198747, Cilindraje 2982, Serie/Vin JTEBH3F10KO11513 placa PDC-9033.

RECIBIDO
GA
FECHA: 15-03-24
HORA: 3:10 pm
RECIBE:

Transparencia y Lucha Contra la Corrupción
"CREANDO UNA CULTURA DE TRANSPARENCIA"
Dirección: Centro Cívico Gubernamental, Boulevard Fuerzas Armadas contiguo a Chiminike, Casa [illegible], Tegucigalpa.
PBX 2209-5300 / [illegible] En nuestras redes sociales

En relación con lo antes descrito esta Secretaría de Estado respetuosamente solicita lo siguiente:

- Renovar el Contrato de Comodato únicamente para los Bienes Inmuebles Ubicados en Residencial Las Uvas, mencionados en los ítems 1 y 2.
- Efectuar las gestiones que correspondan para la devolución de los Bienes Muebles, vehículos Tipo Camioneta mencionados en los ítems 3 y 4.

Sin otro particular me despido de usted con muestras de mi consideración y estima.

SECRETARÍA DE TRANSPARENCIA Y LUCHA CONTRA LA CORRUPCIÓN
HONDURAS
DESPACHO MINISTERIAL

Sergio Vladimir Coello Díaz
Secretario de Estado

Cc: Dirección Legal
Cc: Gerencia Administrativa
Cc: Unidad Local Administradora de Bienes
Cc: Archivo

Oficina Administradora
de Bienes Incautados
OABI

HONDURAS

ACTA DE RECEPCIÓN DE VEHÍCULOS

EXPEDIENTE JUDICIAL O ADMINISTRATIVO N° OABI 57 2019-02-2-0005

CONTRA: Perseo II

DELITO O CAUSAL DE PRIVACION ALEGADA _____

En la ciudad de Tegucigalpa a los 19 del mes de marzo del año 2024 siendo las 11:18AM estando presente Lucy Michelle Santos Rodriguez. de las oficinas de Secretaría de Transparencia y Emerson Orellana en su condición de Auxiliar UBID de la OABI, quién procede a recibir y en este acto a realizar inventario del vehículo, el cual fue puesto a la orden de **OABI** y que corresponde a las siguientes características:

MARCA: Lexus

MODELO: LX570

TIPO: Camioneta

AÑO: 2014

PLACA: PDV4535

COLOR: Blanco perla

VIN/CHASIS: JTJHY00W8E4137488

N° MOTOR: 3UR3183217

Oficina Administradora
de Bienes Incautados
OABI

HONDURAS

DESCRIPICION

1 RAYADO
2 GOLPE
3 QUEBRADO
4 FALTANTE
5 PIQUETES
6 REGULAR ESTADO
7 DESPINTADO
8 MAL ESTADO
9 OTROS

COMENTARIOS

Pintura general en buen estado.
3= vidrio quebrado.
1= Grada presenta un golpe con rayón pronunciado

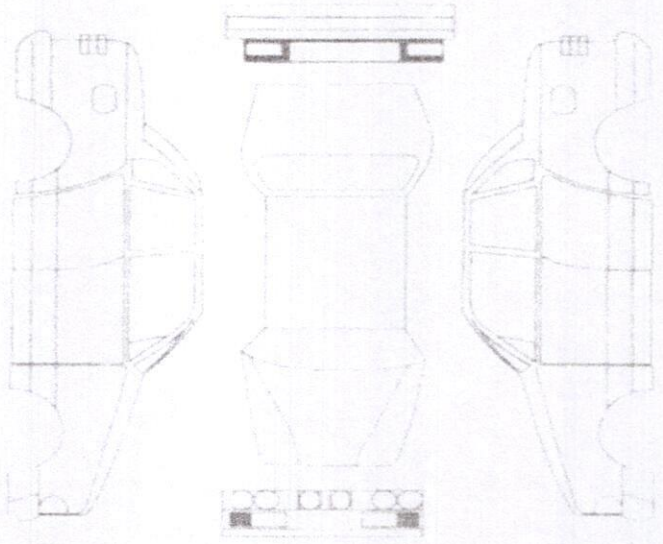

FRENTE

VEHICULO PARTICULAR

SEÑALE PUNTOS DE IMPACTO

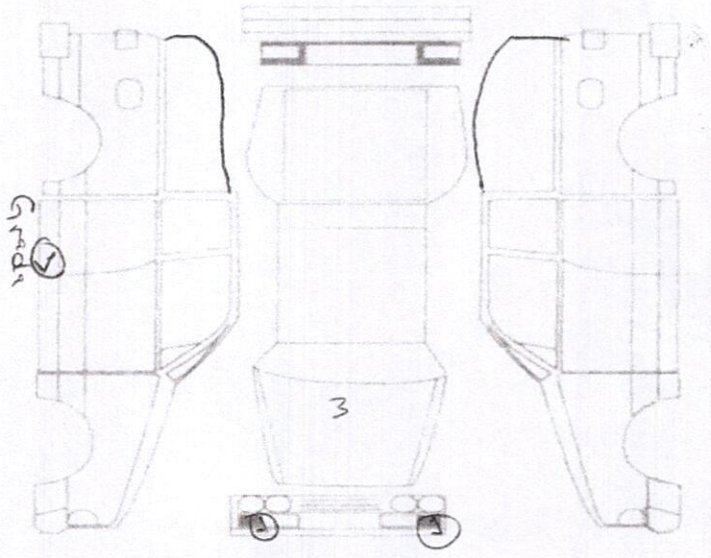

FRENTE

VEHICULO DE CARGA

AROS	SI	/	NO	
LLANTAS	SI	/	NO	

Oficina Administradora
de Bienes Incautados
OABI
HONDURAS

ACCESORIOS

RADIO	SI	✓	NO		Se desconoce su funcionamiento.
AMPLIFICADOR	SI		NO	✓	
EQUALIZADOR	SI		NO	✓	
PARLANTES	SI	✓	NO		
AIRE ACONDICIONADO	SI	✓	NO		Buen estado.
CUBRE SOL	SI	✓	NO		
PALANCA DE CAMBIOS	SI	✓	NO		
TIMON	SI	✓	NO		
ENCENDEDOR	SI		NO	✓	
CENICERO	SI		NO	✓	
CINTURONES	SI	✓	NO		
ALFOMBRAS	SI	✓	NO		
RETROVISOR	SI	✓	NO		
LUZ INTERNA	SI	✓	NO		
PEDALES	SI	✓	NO		
COPAS	SI	✓	NO		
GATA	SI	✓	NO		
LLAVE DE RANAS	SI		NO	✓	
VARILLA DE GATA	SI		NO	✓	
EXTINGUIDOR	SI		NO	✓	
ANTENA DE RADIO	SI	✓	NO		
HERRAMIENTAS	SI	✓	NO		Si
TRIANGULOS	SI	✓	NO	✓	Si
LLANTA Y ARO DE REPUESTO	SI	✓	NO		Buen estado. //
ASIENTOS	Buen estado.				
TAPICERIA INTERNA	Buen estado.				
OTROS					

CONDICION MECANICA Y MOTOR

TAPON DE RADIADOR	SI	✓	NO		
KILOMETRAJE	SI	✓	NO		62,690 Km //
TAPON DE ACEITE	SI	✓	NO		
BATERIA	SI	✓	NO		
DEPURADOR	SI	✓	NO		
INYECTADO		✓	CARBURADOR		
TAPON LIQUIDO DE FRENOS	SI	✓	NO		

MOTOR	SI	✓	NO		
CAJA DE CAMBIOS	SI	✓	NO		
SUSPENSIÓN	SI	✓	NO		
CLUCHT	SI		NO	✓	Automático.
SISTEMA DIRECCIÓN	SI	✓	NO		
SISTEMA DE FRENOS	SI	✓	NO		

ESTADO GENERAL DEL VEHICULO

BUENO	✓
REGULAR	
MALO	

Oficina Administradora
de Bienes Incautados
OABI

HONDURAS

FOTOGRAFIAS ___/___ **SI** _____ **NO**

OBSERVACIONES: Vehículo Se recibe para realizar inspección Técnico-mecánica en los talleres mecánicos certificados, bajo instrucciones de Dirección Ejecutiva. Cualquier detalle que se detecte será cargado a la institución beneficiaria. // VL

Los bienes que en este acto se reciben por parte de la autoridad competente no constituyen prueba o evidencia y se sujetarán a los procedimientos de administración establecidos en el **REGLAMENTO DE ADMINISTRACION DE BIENES INCAUTADOS Y DECOMISADOS DE LA OFICINA ADMINISTRADORA DE BIENES INCAUTADOS (OABI)**. Es todo----------

Emerson
0801-1991-09773

Firma, nombre, ID, TEL. por OABI

Gerente administrativo Interina

Firma, nombre, ID, TEL. de quien entrega.

ACTA DE RECEPCIÓN DE VEHÍCULOS

EXPEDIENTE JUDICIAL O ADMINISTRATIVO N°_____

CONTRA: _____

DELITO O CAUSAL DE PRIVACION ALEGADA _____

En la ciudad de Tegucigalpa a los 19 del mes de marzo del año 24 siendo las _____ estando presente Lucy Michelle Santos Rodriguez de las oficinas de Secretaria de transparencia y Leonardo Roberto Rubio Reyes en su condición de Asistente de UBIO de la OABI, quién procede a recibir y en este acto a realizar inventario del vehículo, el cual fue puesto a la orden de **OABI** y que corresponde a las siguientes características:

MARCA: Toyota

MODELO: Land Cruiser Prado

TIPO: Camioneta

AÑO: 2010

PLACA: PDC9033

COLOR: Blanco

VIN/CHASIS: JTEBH3FJ10K011513

N° MOTOR: 1KD1987474

...cina Administradora
... Bienes Incautados
...ABI

DESCRIPICION

1 RAYADO
2 GOLPE
3 QUEBRADO
4 FALTANTE
5 PIQUETES
6 REGULAR ESTADO
7 DESPINTADO
8 MAL ESTADO
9 OTROS

COMENTARIOS

Pintura general del vehiculo en regular estado, piquetes, rayonn y golpes.

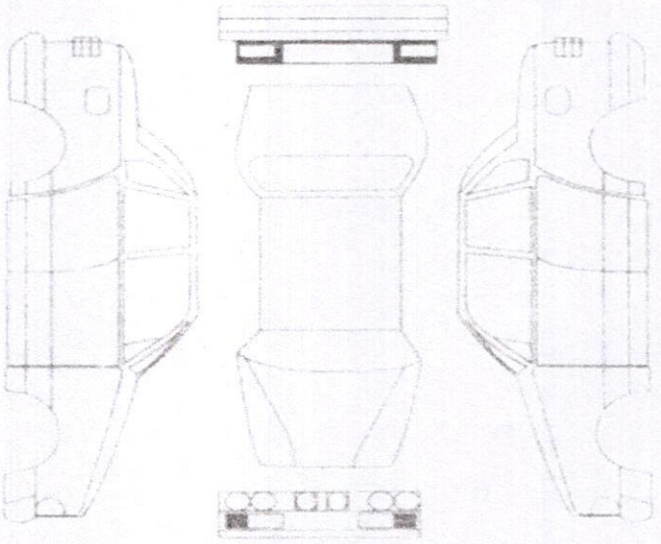

FRENTE

VEHICULO PARTICULAR

SEÑALE PUNTOS DE IMPACTO

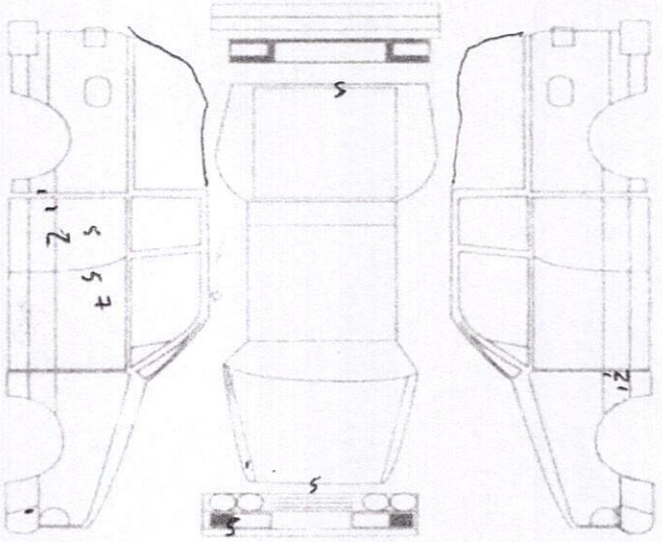

FRENTE

VEHICULO DE CARGA

AROS | SI | / | NO |

Oficina Administradora de Bienes Incautados
OABI
HONDURAS

ACCESORIOS

RADIO	SI	/	NO		
AMPLIFICADOR	SI		NO	/	
EQUALIZADOR	SI		NO	/	
PARLANTES	SI	/	NO		
AIRE ACONDICIONADO	SI	/	NO		
CUBRE SOL	SI	/	NO		
PALANCA DE CAMBIOS	SI	/	NO		
TIMON	SI	/	NO		
ENCENDEDOR	SI		NO	/	
CENICERO	SI		NO	/	
CINTURONES	SI	/	NO		
ALFOMBRAS	SI	/	NO		
RETROVISOR	SI	/	NO		
LUZ INTERNA	SI	/	NO		
PEDALES	SI	/	NO		
COPAS	SI		NO		
GATA	SI	/	NO		
LLAVE DE RANAS	SI		NO	/	
VARILLA DE GATA	SI		NO	/	
EXTINGUIDOR	SI		NO	/	
ANTENA DE RADIO	SI		NO	/	
HERRAMIENTAS	SI		NO	/	
TRIANGULOS	SI		NO	/	

LLANTA Y ARO DE REPUESTO	SI		NO	
ASIENTOS	Regular gastado			
TAPICERIA INTERNA	Buen estado			
OTROS				

CONDICION MECANICA Y MOTOR

TAPON DE RADIADOR	SI	/	NO	
KILOMETRAJE	SI	/	NO	159509 Km
TAPON DE ACEITE	SI	/	NO	
BATERIA	SI	/	NO	Bateria dañada
DEPURADOR	SI	/	NO	

INYECTADO	/	CARBURADOR		
TAPON LIQUIDO DE FRENOS	SI	/	NO	

MOTOR	SI	/	NO	
CAJA DE CAMBIOS	SI	/	NO	Automatico
SUSPENSIÓN	SI	/	NO	
CLUCHT	SI		NO	/ Automatico
SISTEMA DIRECCIÓN	SI	/	NO	
SISTEMA DE FRENOS	SI	/	NO	

ESTADO GENERAL DEL VEHICULO

BUENO	
REGULAR	/
MALO	

Oficina Administradora de Bienes Incautados OABI

HONDURAS

FOTOGRAFIAS 1 **SI** _____ **NO**

OBSERVACIONES: Vehiculo se recibe para realizar inspeccion tecnico-mecanico en los talleres certificados. Cualquier daño que se detecte sera cargado a la institución beneficiaria. Por instrucciones del Director ejecutivo de la OABI //

Los bienes que en este acto se reciben por parte de la autoridad competente no constituyen prueba o evidencia y se sujetarán a los procedimientos de administración establecidos en el **REGLAMENTO DE ADMINISTRACION DE BIENES INCAUTADOS Y DECOMISADOS DE LA OFICINA ADMINISTRADORA DE BIENES INCAUTADOS (OABI)**. Es todo--------

Leonardo Tabio
Asistente OABI

Firma, nombre, ID, TEL. por OABI

Gerente administrativa Interina

Firma, nombre, ID, TEL. de quien entrega.